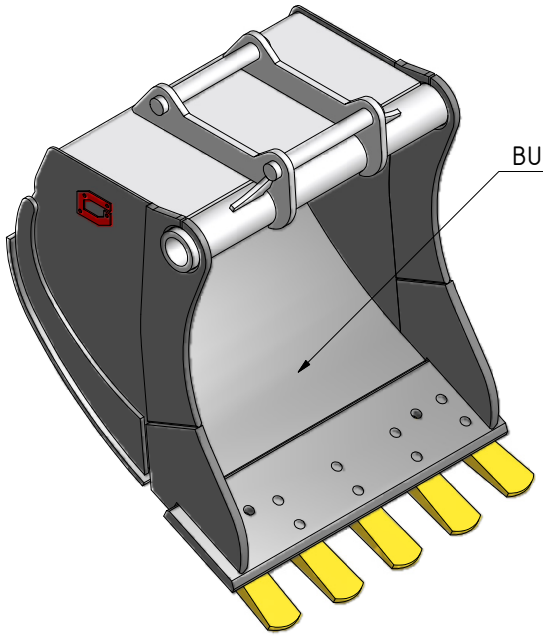

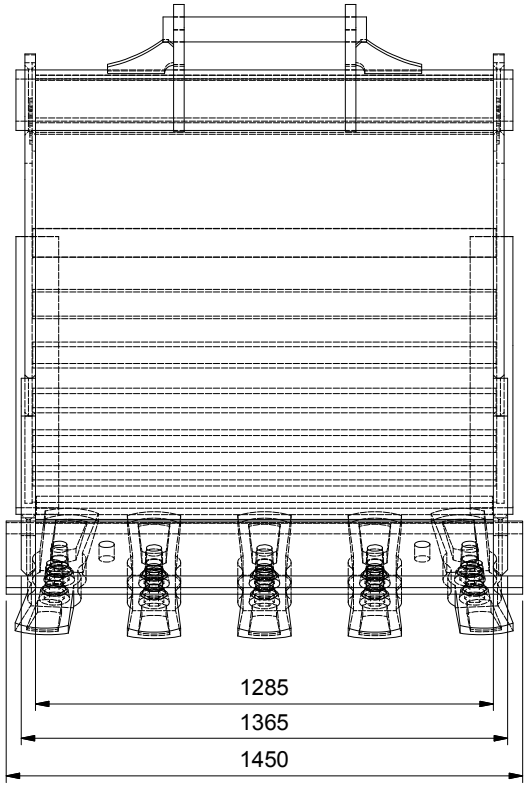

VIEW4 (1 : 15)

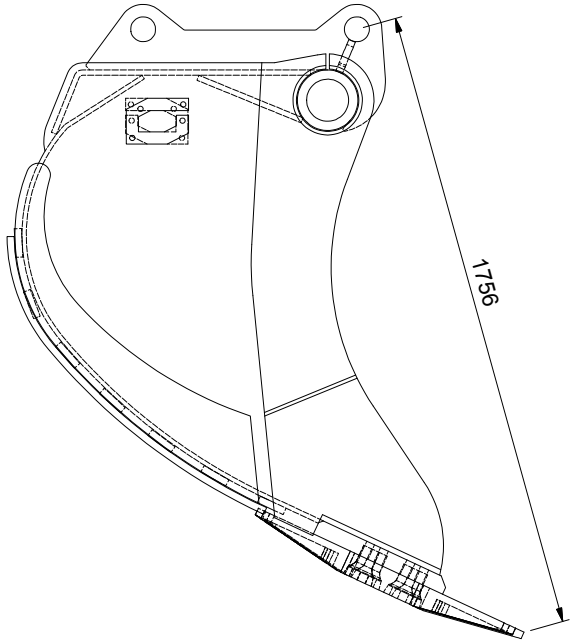

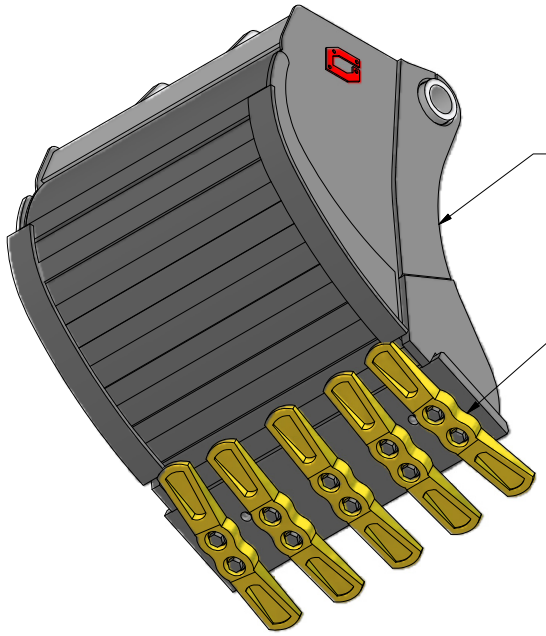

Denne tegning og konstruksjon er vår eiendom, og tillates IKKE kopiert eller benyttet uten vår tillatelse.
Overtredelse vil kunne medføre straff og/eller erstatningsansvar i henhold til gjeldende lov.

1600L GRAVESKUFFE KVX M48
M-3071

Målestokk:	1:15
	A3
Projeksjon:	
Dato:	01.09.2009
Tegn.:	KA
Kontr.:	

GJERSTAD
Gjerstad Intera AS
Brokelandsheia, N-4993 sundebru
www.gjerstad.com

Tegn.nr.: T0051

Total vekt: 1516 kg

Revisjon: